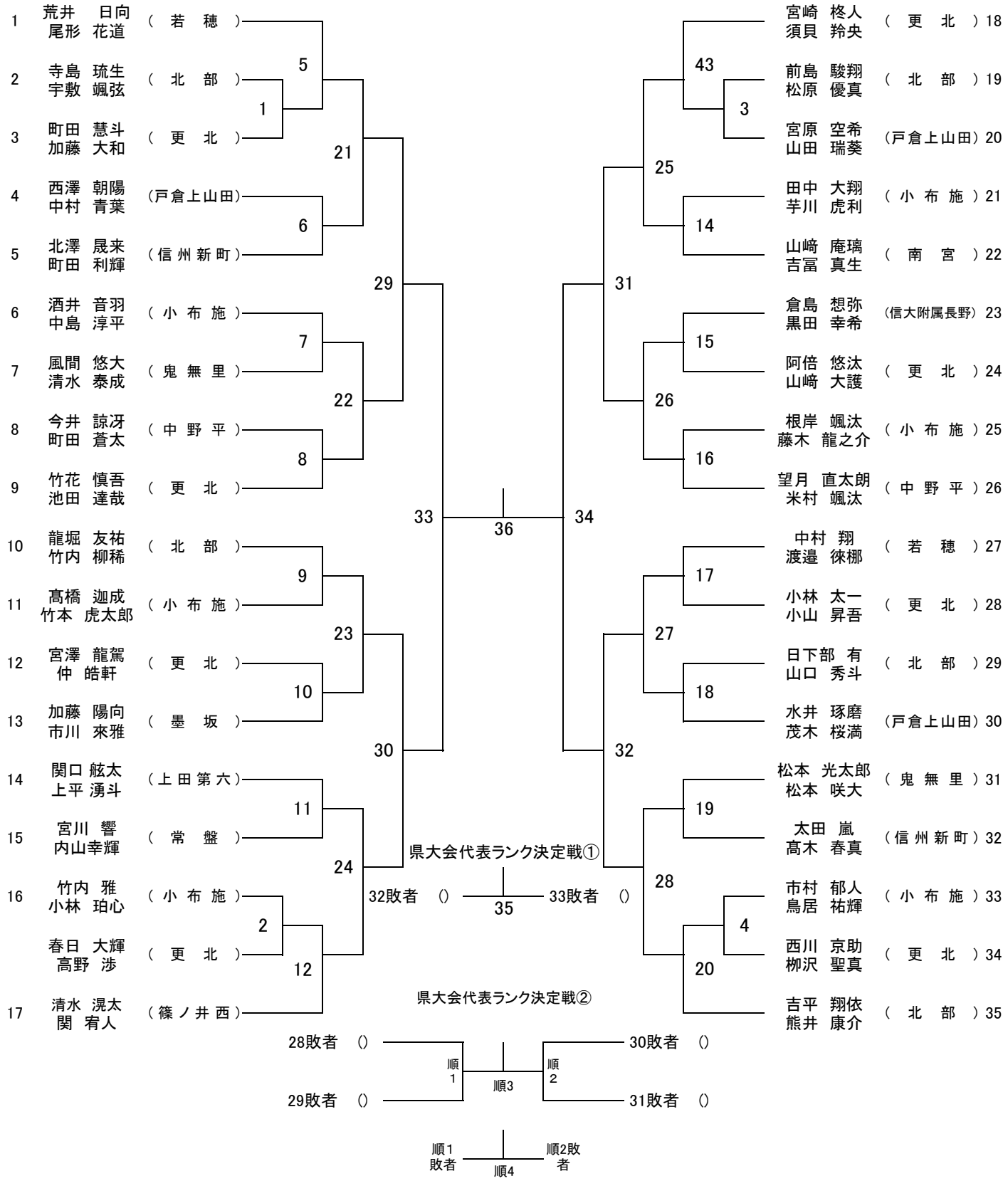令和4年度　長野県中学校総合体育大会東北信地区大会
バドミントン競技　　男子ダブルス